TEENAGE MUTANT NINJA TURTLES MUTANT MAYHEM

COWABUNGA SKATE RC™
RAPH

GB Contents F Contenu E Contenido D Inhoud I Contenuto P Conteúdos NL Inhalt

GB Power F Alimentation E Alimentación D Leistung I Energia P Alimentação elétrica NL Stroom

1 Batteries AAA: 2(not included)
Piles : 2x AAA (non fournies)
Baterías: 2 TIPO AAA (no incluidas)
Batterijen: 2x AAA (niet inbegrepen)
Pile: 2 AAA (non incluse)
Pilhas: 2 AAA (não inclusas)
Batterien: 2 AAA (nicht enthalten)

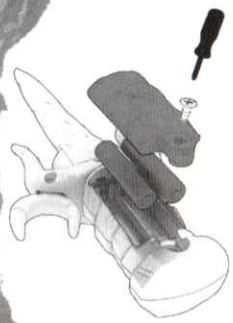

2 CHARGING INDICATOR
Charging: Red
Charged: Green
Pairing: Controller blinking

INDICATEUR LED
En charge: Rouge
Complètement chargé: Vert
Appariement: Contrôleur de clignotant

INDICADOR LED
Cargando: Rojo
Carga completada: Verde
Vinculando: Controlador parpadeando

LED-ANZEIGE
Lädt: Rot
Vollständig geladen: Grün
Verbindung: Blinkender Controller

INDICATORE LED
Ricarica: Rosso
Ricarica completa: Verde
Abbinamento: Lampeggiamento del controller

INDICADOR LED
A carregar: Vermelho
Carga a 100%: Verde
A emparelhar: Controlador a piscar

LED-LAMPJE
Charging: Rood
Batterijfout: Groen
Koppelen: Controller knippert

NOTE: ALWAYS TURN OFF WHEN NOT IN USE
REMARQUE: ÉTEIGNEZ TOUJOURS L'APPAREIL LORSQU'IL N'EST PAS UTILISÉ
NOTA: APAGAR SIEMPRE QUE NO SE ESTÉ USANDO
HINWEIS: BEI NICHTGEBRAUCH IMMER AUSSCHALTEN
NOTA: SPEGNERE SEMPRE QUANDO NON IN USO
NOTA: DESLIGAR SEMPRE QUANDO NÃO ESTIVER A SER UTILIZADO
OPMERKING: SCHAKEL ALTIJD UIT ALS NIET IN GEBRUIK

Can be charged through either the USB-C or Micro USB ports. Includes only Micro USB charging cable.
Peut être chargé à l'aide soit des ports USB-C ou des ports Micro USB. Comprend uniquement un câble de chargement Micro USB.
Puede cargarse tanto con un puerto USB-C o uno de Micro USB. Incluye únicamente un cable de carga Micro USB.
Kann entweder über USB-C oder über Micro-USB aufgeladen werden. Enthält nur ein Micro-USB-Ladekabel.
Può essere ricaricato tramite le porte USB-C o Micro USB. Include solo cavo di ricarica Micro USB.
Pode ser carregado através de portas USB-C ou Micro USB. Inclui apenas o cabo de carregamento para Micro USB.
Kan zowel via de USB-C- als Micro USB-poorten worden opgeladen. Bevat alleen een micro-USB-oplaadkabel.

3 Turn on remote and skateboard
Allumer la télécommande et faire de la planche à roulettes
Encienda el control remoto y el monopatín
Fernbedienung und Skateboard einschalten
Accendi il telecomando e lo skateboard
Liga o comando e o skateboard
Afstandsbediening en skateboard inschakelen

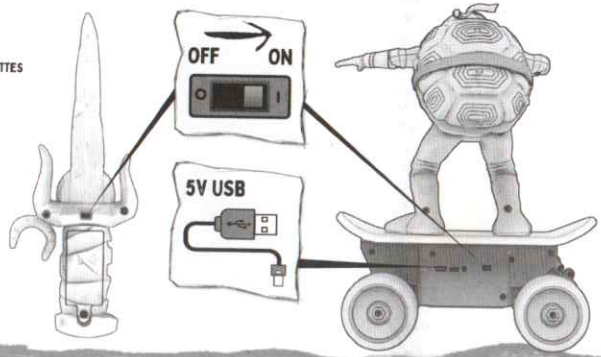

IC : 26260-F71039A / IC : 26260-F71039B
MODEL : 71039

5+

© 2023 VIACOM.

GB Remote Functions F Fonctions de la télécommande E Funciones del mando D Afstandsbedieningsfuncties I Funzioni del radiocomando P Funções do Controle Remoto NL Fernsteuerung

4 Rotate knob on controller to turn.
Tournez le bouton du contrôleur pour faire tourner.
Rote el botón del mando para girar.
Drehen Sie den Knopf am Controller, um umzudrehen.
Ruota la manopola sul controller per girare.
Rodar o botão no comando para virar.
Roteer de knop op de regelaar om te draaien.

5 Push/Pull trigger to drive
Poussez/Tirez sur la gâchette pour conduire
Presione/Empuje el gatillo para conducir
Auslöser drücken, um zu fahren
Premi il grilletto per guidare
Prime o gatilho para conduzir
Druk op de knop om te rijden

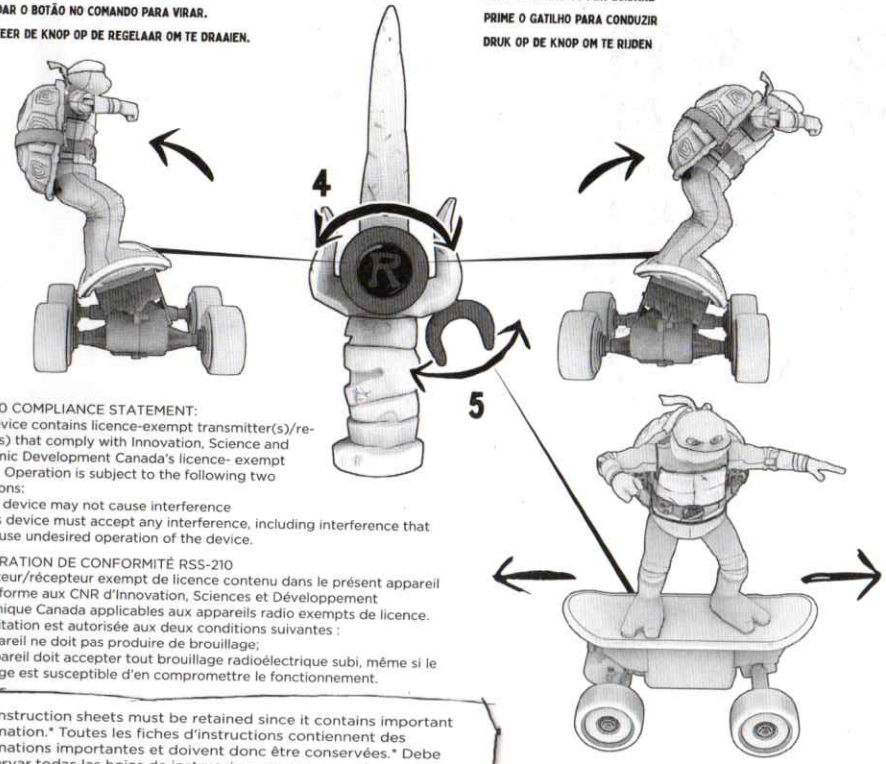

RSS-210 COMPLIANCE STATEMENT:
This device contains licence-exempt transmitter(s)/receiver(s) that comply with Innovation, Science and Economic Development Canada's licence- exempt RSS(s). Operation is subject to the following two conditions:
(1) This device may not cause interference
(2) This device must accept any interference, including interference that may cause undesired operation of the device.

DÉCLARATION DE CONFORMITÉ RSS-210
L'émetteur/récepteur exempt de licence contenu dans le présent appareil est conforme aux CNR d'Innovation, Sciences et Développement économique Canada applicables aux appareils radio exempts de licence. L'exploitation est autorisée aux deux conditions suivantes :
1. L'appareil ne doit pas produire de brouillage;
2. L'appareil doit accepter tout brouillage radioélectrique subi, même si le brouillage est susceptible d'en compromettre le fonctionnement.

* All instruction sheets must be retained since it contains important information.* Toutes les fiches d'instructions contiennent des informations importantes et doivent donc être conservées.* Debe conservar todas las hojas de instrucciones porque contienen información importante.* Alle Anleitungen müssen aufbewahrt werden, da sie wichtige Informationen enthalten.* Alle instructiebladen moeten worden bewaard, omdat ze belangrijke informatie bevatten.
* Tutte le istruzioni vanno conservate, in quanto contengono informazioni importanti.* Todos os manuais de instruções devem ser preservados, pois contêm informações importantes.

Frequency / Fréquence / Frecuencia / Frequenz / Frequenza / Frequência / Frequentie : 2423 - 2462 MHz

Controller Transmit Power / Puissance de Transmission du Contrôleur / Poder de transmisión del control / Sendeleistung des Controllers / Potenza di trasmissione del controller / Potência de transmissão do comando / Zendvermogen controller : -0.42 dBm

Skateboard Transmit Power / Puissance de Transmission du Skateboard / Poder de transmisión de la patineta / Sendeleistung des Skateboards / Potenza di trasmissione dello skateboard / Potência de transmissão do skateboard / Zendvermogen skateboard : 0.24 dBm

We reserve the right to improve/amend specifications and colors without notice.
Nous nous réservons le droit d'améliorer ou de modifier les caractéristiques et les couleurs sans avertissement.
Nos reservamos el derecho a mejorar/corregir especificaciones y colores sin previo aviso.
Wir behalten uns das recht vor, spezifikationen und farben ohne vorankündigung zu verbessern/zu ändern.
Ci riserviamo il diritto di migliorare/rivedere specifiche e colori senza preavviso.
Reservamos o direito de melhorar ou alterar especificações e cores sem aviso prévio.
We behouden ons het recht voor om specificaties en kleuren zonder voorafgaande kennisgeving te verbeteren/wijzigen.

CE UK CA

nickelodeon MOVIES

Paramount Pictures

Funrise FUNRISE.COM

© 2023 Paramount Pictures. All Rights Reserved. TEENAGE MUTANT NINJA TURTLES and all related titles, logos and characters are trademarks of Viacom International Inc.
© 2023 Paramount Pictures. Tous droits réservés. Teenage Mutant Ninja Turtles et tous les autres titres, logos et personnages qui y sont associés sont des marques de commerce de Viacom International Inc.
© 2023 Paramount Pictures. Todos los derechos reservados. Teenage Mutant Ninja Turtles y todos los títulos, logotipos y personajes del mismo género son marcas de Viacom International Inc.

TEENAGEMUTANTNINJATURTLESMOVIE.COM

© 2023 Paramount Pictures. Alle rechten voorbehouden. Teenage Mutant Ninja Turtles en alle titels, logo's en figuren die daarmee verband houden, zijn handelsmerken van Viacom International Inc.
© 2023 Paramount Pictures. Tutti i diritti sono riservati. Teenage Mutant Ninja Turtles e tutti i relativi titoli, loghi e personaggi sono marchi della Viacom International Inc.
© 2023 Paramount Pictures. Todos os direitos reservados. Teenage Mutant Ninja Turtles e todos os títulos, logotipos e personagens relacionados são marcas de Viacom International Inc.
© 2023 Paramount Pictures. Alle Rechte vorbehalten. Teenage Mutant Ninja Turtles Titel, Logos und Figuren sind Warenzeichen von Viacom International Inc.